A MENOS QUE HAJA AUTORIZAÇÃO PREVIA NAO SERÁ PERMITIDO A REPRODUÇÃO DESTE DESENHO DE PROPRIEDADE DA WEG MOTORES

EIXO	
PADRÃO	X
OPCIONAL	
ESPECIAL	

THIS IS AN UPDATED REVISION, THE PREVIOUS ONE MUST BE DISREGARDED.

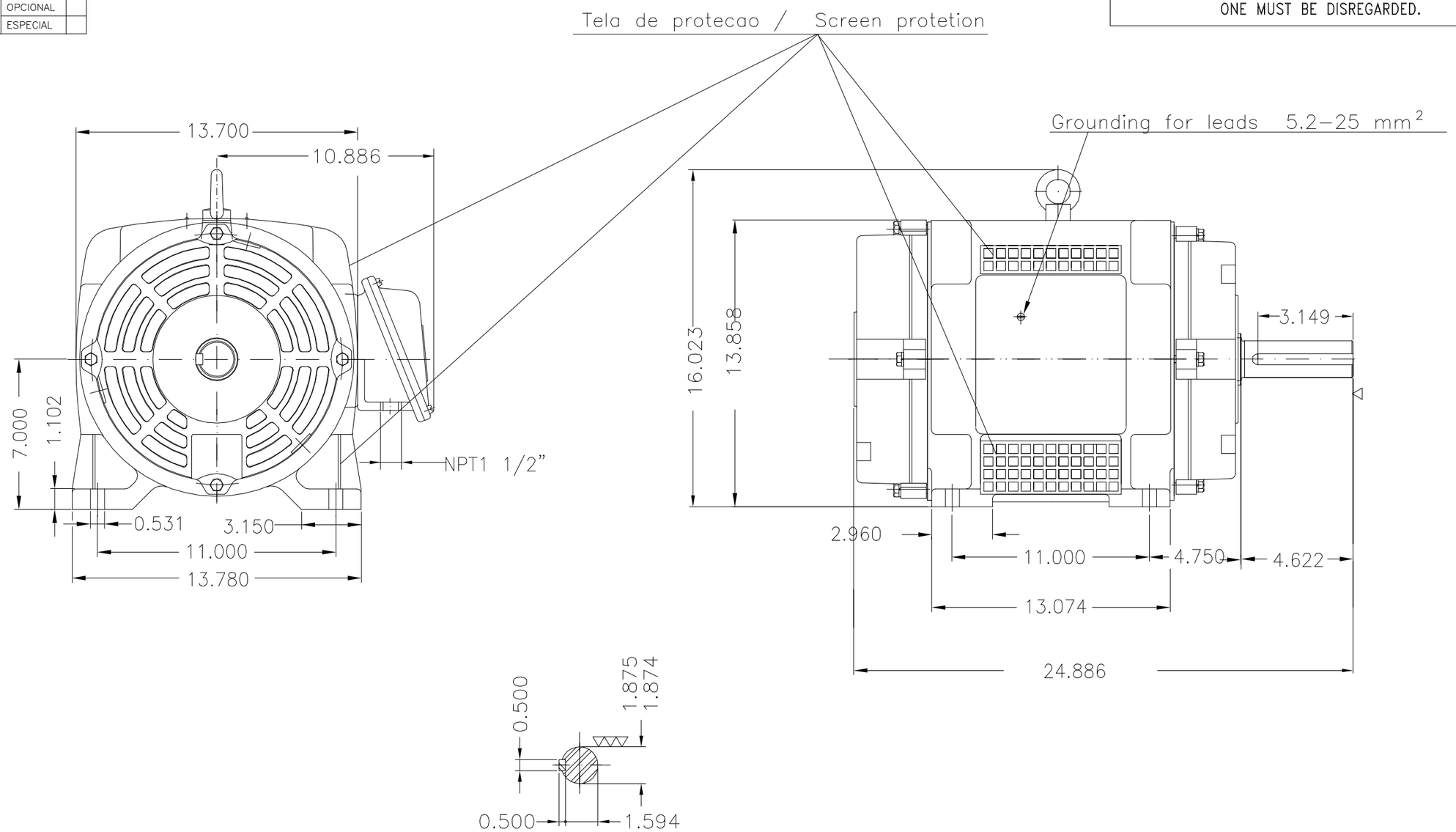

Carcaca especial / Special frame

Isolamento classe F (Dt=80K) / Class F insulation – 80K temperature rise

Categoria D / Design D

Fator de Serviço 1.00 / Service factor 1.00

Forma Construtiva B3E / Mounting – B3L(E)

RLM	LOC	ENGINEERING CHANGES	DRAWN	REVIEWED	RELEASED	DATE	IND
WEX889	---	ALT. FATOR DE SERVIÇO 1.00 ERA 1.15	KLEIN		CASSIO	16.06.03	01

DRAWN	ADRIANAP	
REVIEWED	Rudi	
RELEASED		CUSTOMER
DATE	11/2/2003	WEG ELECTRIC MOTORS CORP.

SCALE: %

THREE PHASE OIL WELL PUMP. MOTOR
FRAME 286T IP23

E4007745 PE

20 HP 6 POLE 60Hz X686.03.04 MEC A

CÓPIA SEM CONTROLE

LIBERADO

CAD