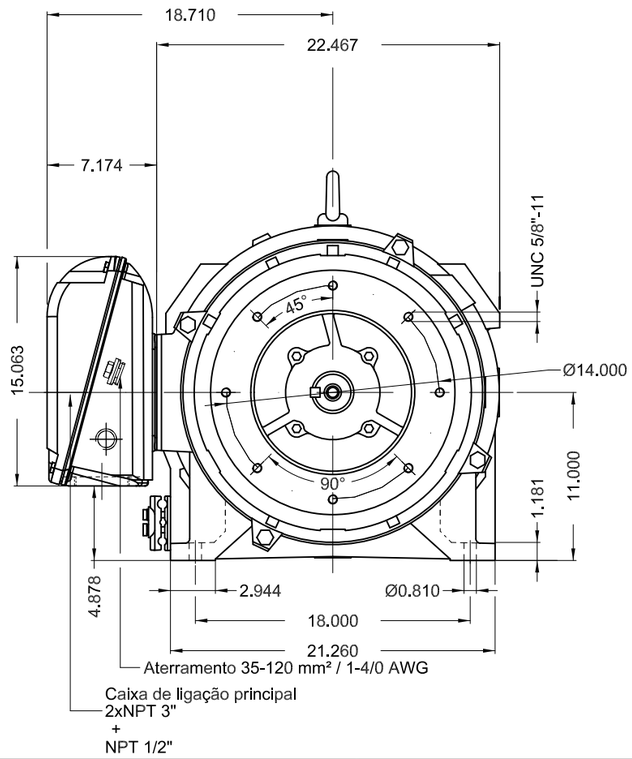

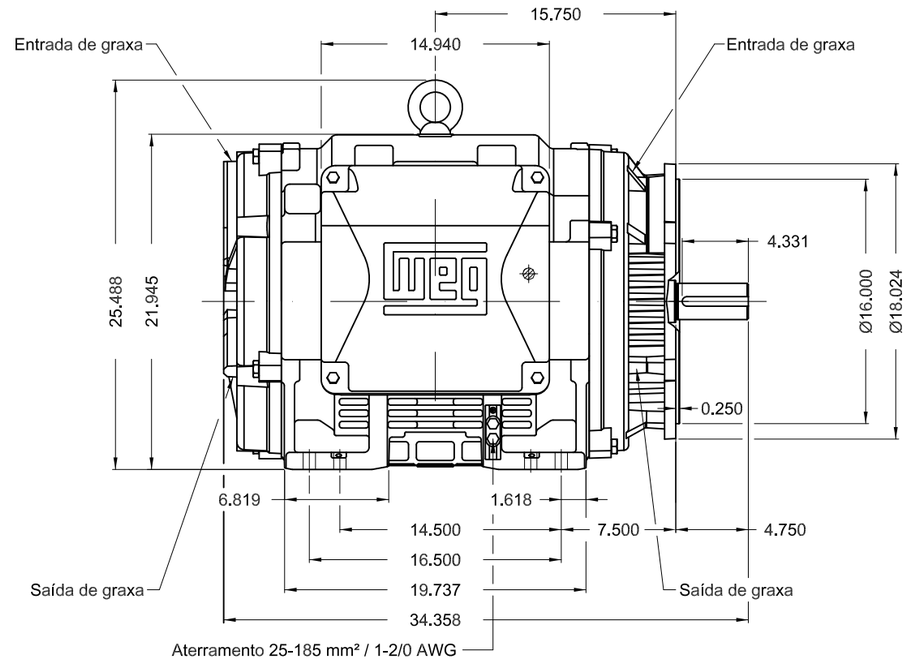

Resistência de aquecimento 110-127 V / 200-240 V
Rolamento dianteiro C4
Cor RAL 5009
Plano de pintura 203A
Forma construtiva NEMA F-1
Forma construtiva B34D

Ponta de eixo Dianteira

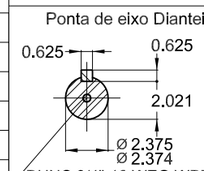

DUNC 3/4"-10 WEG WPR-7339

250 HP 02 Polos 60 Hz | A

WEG ELECTRIC CORPORATION - WEC

1:10

ECM	LOC	RESUMO MODIFICAÇÃO	EXECUTADO	VERIFICADO	LIBERADO	DATA	VER
		INITIAL ISSUE - 421985704	MATHEUSGD	MATHEUSGD	JESSICA	25.08.2023	00

EXECUTOR	MATHEUSGD	MOTOR TRIF. W40 NEMA PREM. EFF.
VERIFICADOR	MATHEUSGD	CARCAÇA 444/5TSC IP23 ODP
LIBERADOR	JESSICA	
DATA LB.	25.08.2023	WMO Jaragua do Sul Engenharia de Produto

1422806225

WDD 00

FOLHA 1 / 1

XME A3

Dimensões em polegada

CERTIFICADO WEG MOTORES - Documento certificado. Não sujeito a alterações.

Propriedade da WEG. Proibida reprodução sem autorização prévia.

10011365817-00