EIXO/SHAFT	
PADRÃO/STANDARD	X
OPCIONAL/OPTIONAL	
ESPECIAL/SPECIAL	

Dimensões em polegada
Dimensions in inches

CERTIFICADO
WEG MOTORES
Documento certificado.
Não sujeito a alterações.

THIS IS AN UPDATED REVISION, THE PREVIOUS ONE MUST BE DISREGARDED.

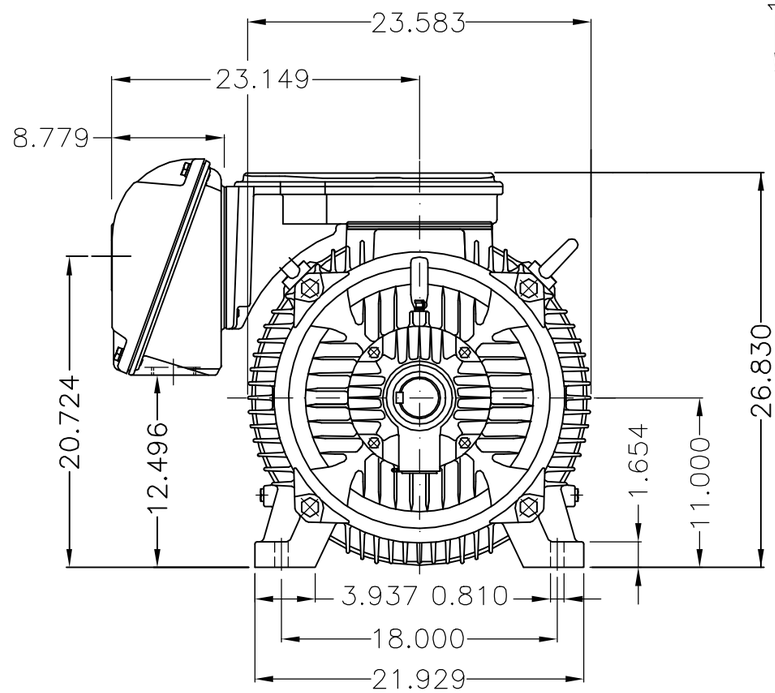

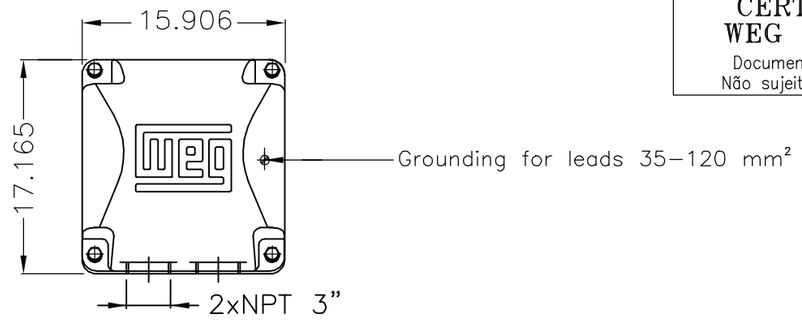

Main terminal box

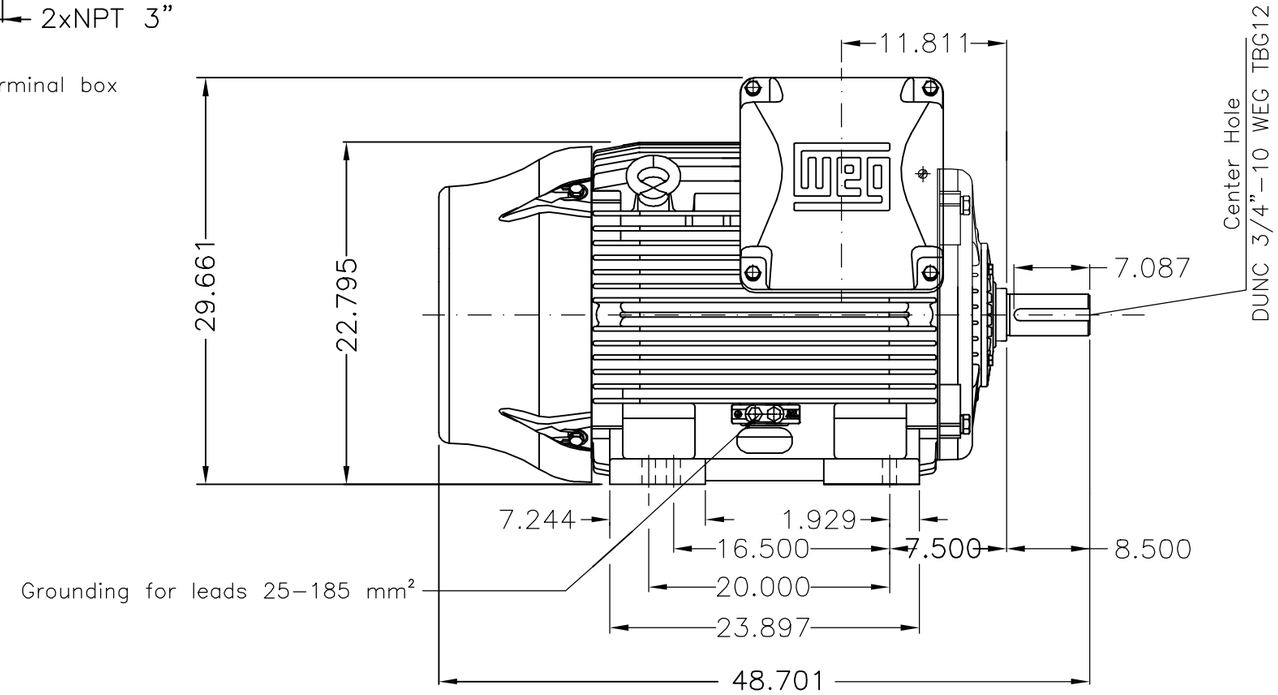

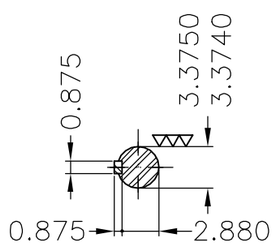

DE Shaft End

Caixa de ligação da carcaça IEC 355 // NEMA 586/7T / Terminal box from frame IEC 355 // NEMA 586/7T
Categoria A / Design A
Proteção térmica desligamento – termistor 155°C / Thermistors 155°C To trip
Linha do motor: Crusher Duty / Motor purpose: Crusher Duty
Rolamento dianteiro de rolos / DE roller bearing
Dispositivo de travamento de eixo / Shaft locking device
Placa de bornes com 12 pinos / Terminal block with 12 terminals
Cor RAL 5009 / Color RAL 5009
Plano de pintura 203A / Painting plan 203A
Forma construtiva NEMA F-1 / Mounting NEMA F-1
Forma construtiva B3D / Mounting B3R(D)
WEG ELECTRIC CORPORATION - WEC

ECM ECM	LOC LOC	RESUMO MODIFICAÇÃO SUMMARY OF MODIFICATIONS	EXECUTADO EXECUTED	VERIFICADO CHECKED	LIBERADO RELEASED	DATA DATE	VER VER
500002168105		419865627	CLAUDEMIRR	DALTONR	DALTONR	29.06.2023	05
500001349543		RETIRADO DETALHE DE CONDUITE	MENSOR	JMANENTE	JMANENTE	18.08.2017	04

EXEC. /EXECUTED	DVEGINI	THREE PHASE W22 MOTOR - NEMA PREMIUM EFF	10004040047
VERIF. /CHECKED	CVITORINO	FRAME 445/7T IP55	000 05
LIBER. /RELEASED	CVITORINO		
DATA LB /REL DT	25.01.2016	WMO Jaragua do Sul Product Engineering	FOLHA /SHEET 1 / 1

150 HP 08 Poles 60Hz 414149563/0 MEC

A

UNCONTROLLED COPY

RELEASED

ZME A3

Propriedade da WEG. Proibida reprodução sem autorização prévia. / WEG's property. Forbidden reproduction without previous authorization.