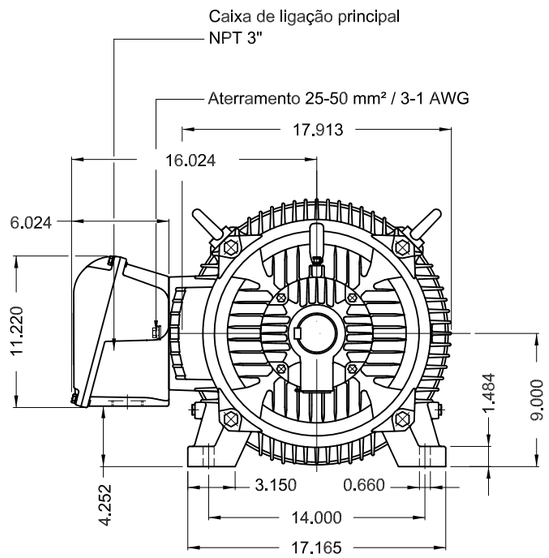

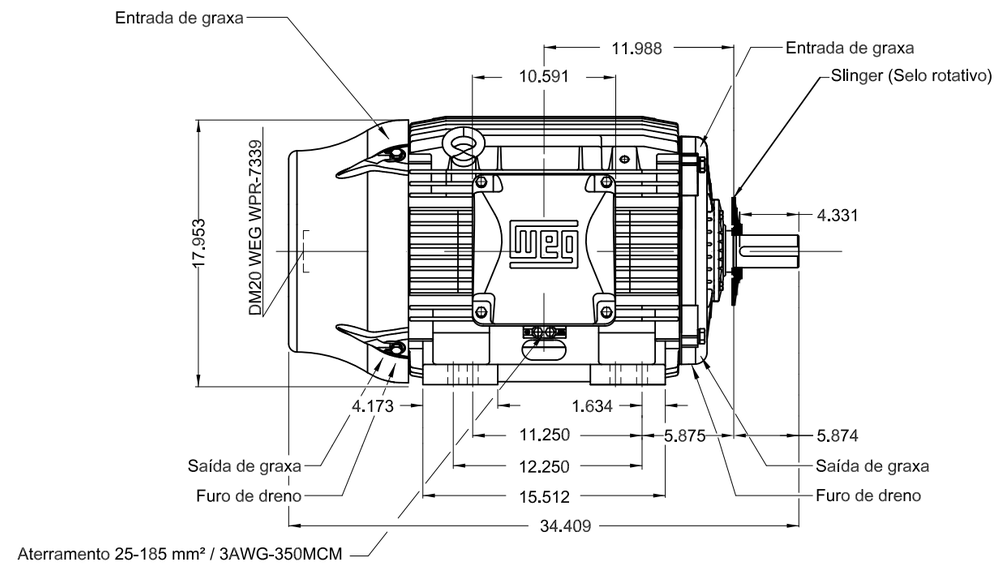

Rolamento dianteiro de rolos
Slinger fornecido em avulso
Placa de identificação com a marcação API 661
Saída de graxa conforme IEEE841
Disco de borracha (Slinger ring) na ponta de eixo
Dispositivo de travamento de eixo
Material do eixo - AISI/SAE 4140
Cor RAL 5009
Plano de pintura 222E
Forma construtiva NEMA W-8
Forma construtiva V6D

Ponta de eixo Dianteira

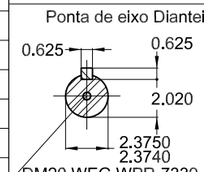

DM20 WEG WPR-7339

50 HP 06 Polos 60 Hz | A

WEC HOUSE ACCOUNT MOTORS

ECM	LOC	RESUMO MODIFICAÇÃO	EXECUTADO	VERIFICADO	LIBERADO	DATA	VER
		422070812/1 INITIAL ISSUE	CLEITONGS	CLEITONGS	KITZBERGER	16.11.2023	00

EXECUTOR	CLEITONGS	MOTOR TRIF. IEEE 841 W22 NEMA PREM. EFF.
VERIFICADOR	CLEITONGS	CARCAÇA 364/5T IP56 TEFC
LIBERADOR	KITZBERGER	
DATA LB.	16.11.2023	WMO Jaragua do Sul Engenharia de Produto

1457043589

WDD 00

FOLHA 1 / 1

CERTIFICADO WEG MOTORES - Documento certificado. Não sujeito a alterações.

Dimensões em polegada

XME A3

Propriedade da WEG. Proibida reprodução sem autorização prévia.

10011615927-00