No reproduction of this drawing is allowed written permission of WEG Motores

EIXO	
PADRÃO	X
OPCIONAL	
ESPECIAL	

Dimensões em polegada
Dimensions in inch

THIS IS AN UPDATED REVISION, THE PREVIOUS ONE MUST BE DISREGARDED.

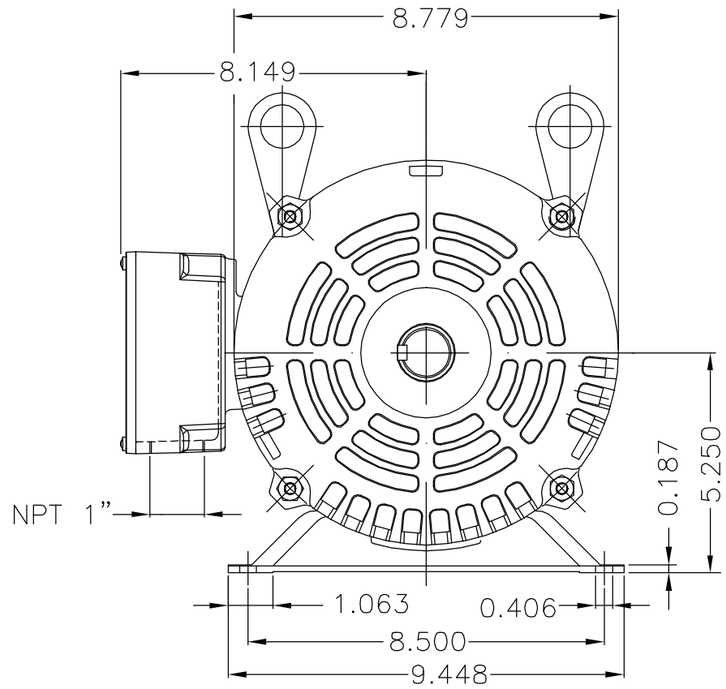

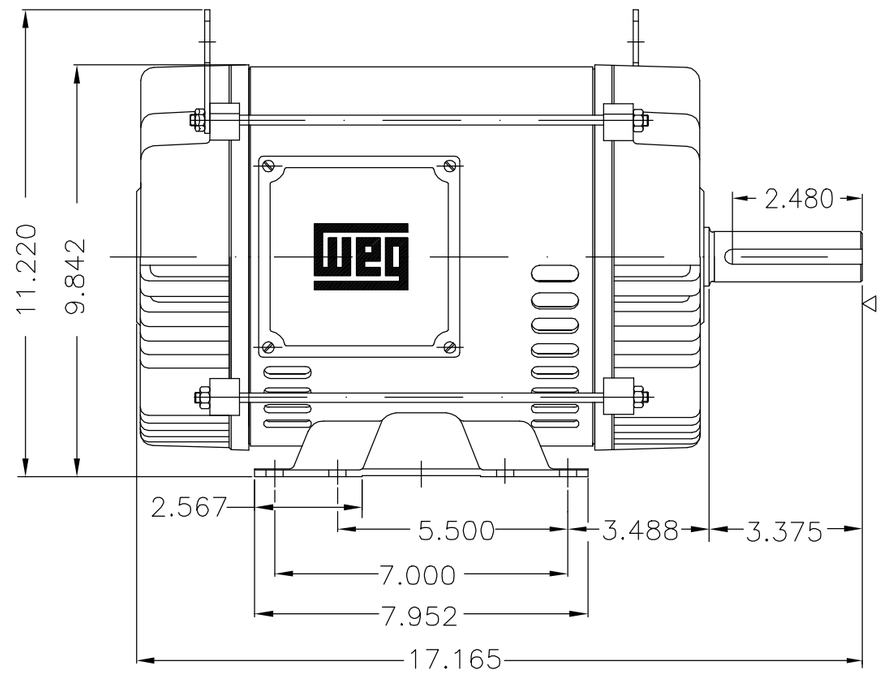

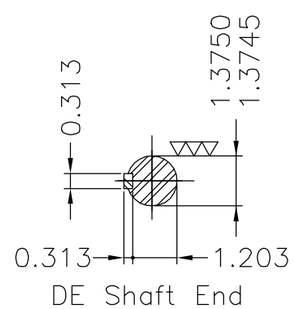

Cabos de ligação sem terminais
Cabos de ligação numerados com etiqueta
Conectado em 230 V
Pintar motor após montagem
Plano de pintura 207A
Forma construtiva B3D

WEG ELECTRIC CORPORATION – WEC

ECM ECM	LOC LOC	RESUMO MODIFICAÇÃO SUMMARY OF MODIFICATIONS	EXECUTADO EXECUTED	VERIFICADO CHECKED	LIBERADO RELEASED	DATA DATE	VER VER
500001212226		Retirado nota sobre parafuso organometa	MENSOR		ODORIZZI	22.08.2016	03
500000654691		ALT. CONFORME CLAIM 412526332	AMORIM		ODORIZZI	14.09.2012	02

MEC–404943086

7.5 HP	04 Poles	60Hz	404724014/0	00718OT3ECD213T	B
10 HP	04 Poles	60Hz	404724014/0	01018OT3ECD215T	A

EXEC. /EXECUTED	AMACEDO	
VERIF. /CHECKED		
LIBER. /RELEASED	MAIKONP	
DATA LB /REL DT	18.08.2010	WMO

THREE PHASE PREMIUM EFFICIENCY
FRAME 213/5T IP21

JARAGUÁ DO SUL — ENGENHARIA DE PRODUTO

10000941146
000 | 03
FOLHA/SHEET 1 / 1

CÓPIA SEM CONTROLE
LIBERADO
ZME A3

Propriedade da WEG. Proibida reprodução sem autorização prévia. / WEG's property. Forbidden reproduction without previous authorization.