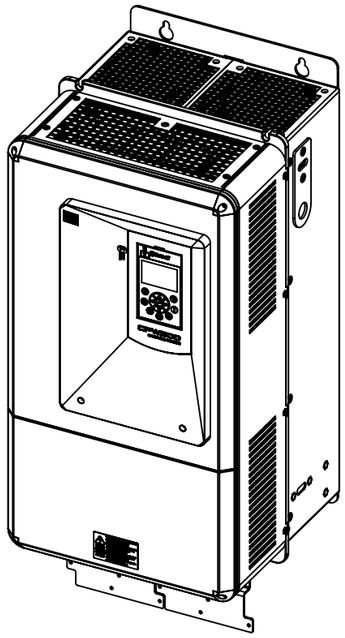

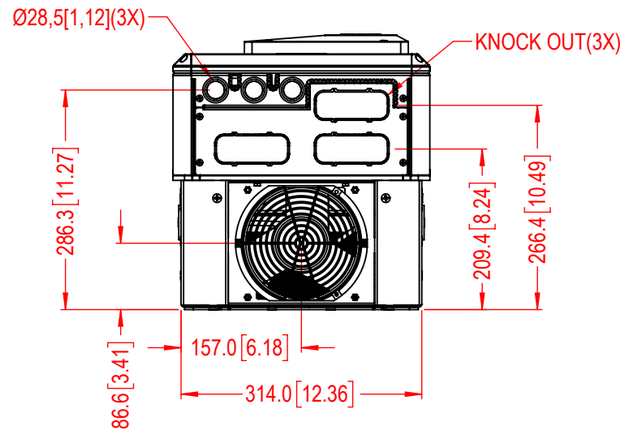

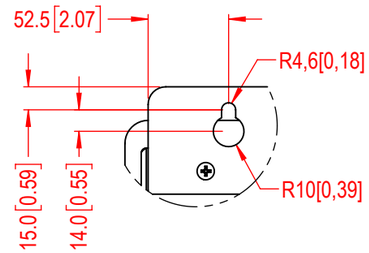

DETALHE / DETAIL A
ESCALA / SCALE 1 : 4

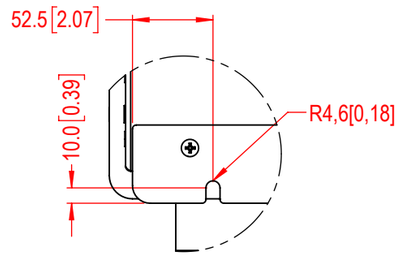

DETALHE / DETAIL B
ESCALA / SCALE 1 : 4

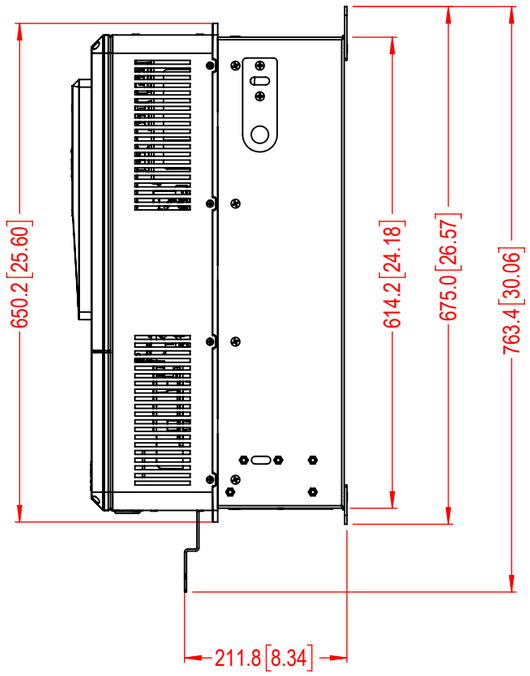

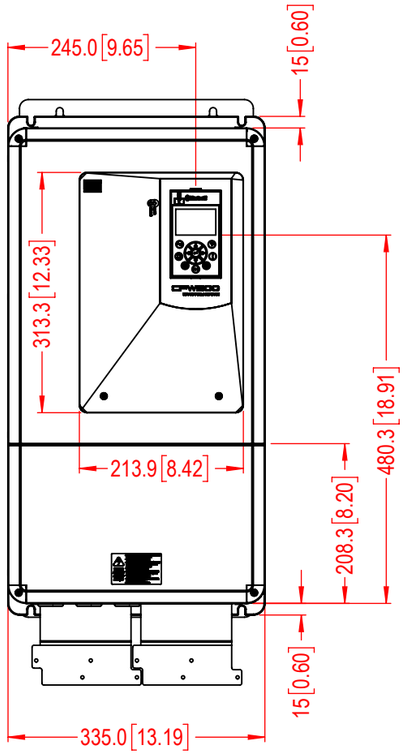

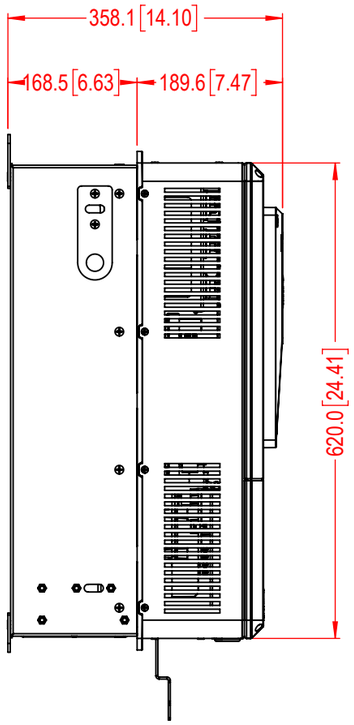

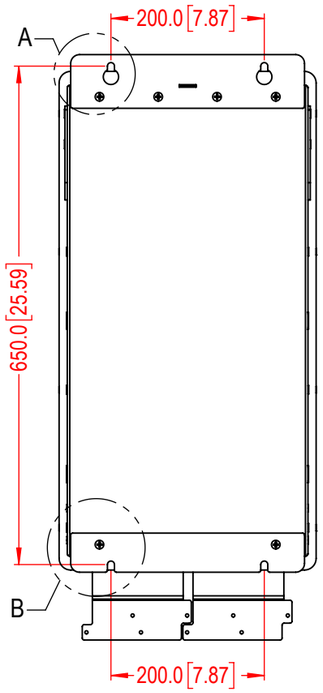

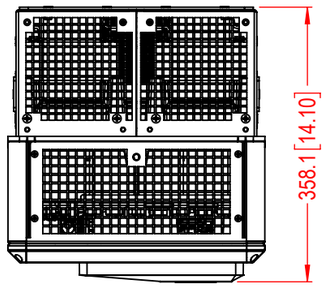

MASSA BRUTA/GROSS WEIGHT	kg	MASSA LÍQUIDA/NET WEIGHT	kg		ESCALA/SCALE	1:8	
ECM	LOC	RESUMO DE MODIFICAÇÕES *SUMMARY OF MODIFICATIONS*	EXECUTADO *EXECUTED*	VERIFICADO *CHECKED*	LIBERADO *RELEASED*	DATA *DATE*	VER

EXEC		CFW900	
VERIF/CHECKED		MEC E / SIZE E	
LIBER/RELEASED		IP20	00
DT LIBER/REL DT			FOL/SHEET 1 / 1

SWD - A3

Propriedade da WEG. Proibida reprodução sem autorização prévia./ WEG's property. Forbidden reproduction without previous authorization.